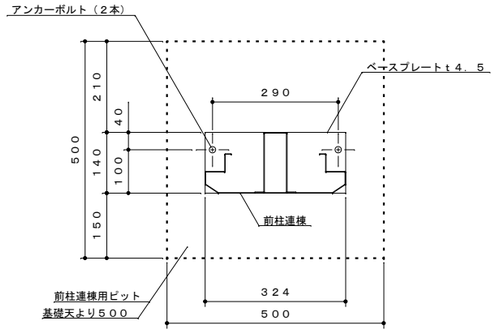

E部詳細図　S＝１：１０

※ガイドレールは基礎・土間コンクリートに埋め込まないでください。

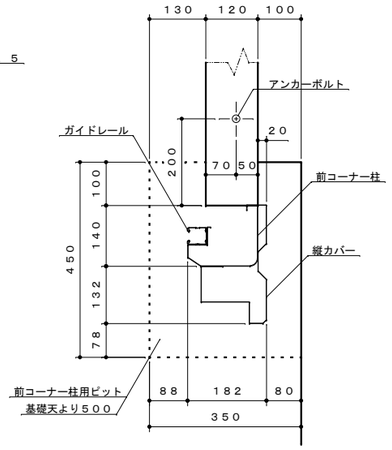

D部詳細図　S＝１：１０

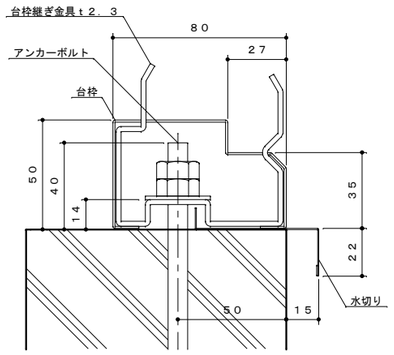

台枠、アンカー納まり詳細図　S＝１：２

※アンカーボルトの緩み止めに、ダブルナットで締め付けてください。

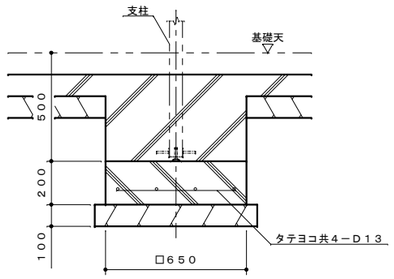

F－F断面図　S＝１：２０

※基礎のベースは確実に施工してください。
積雪により柱が下がる恐れがあります。

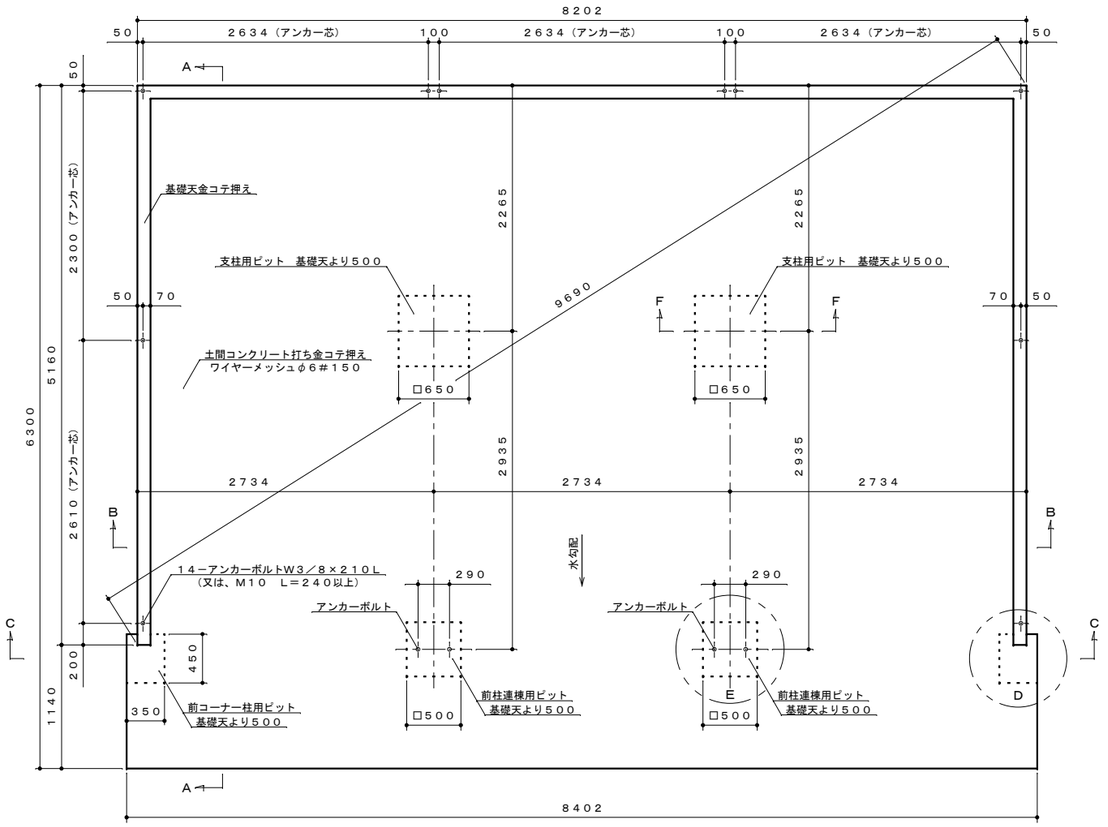

基礎伏セ図　S＝１：４０

基礎図は参考として掲載しておりますが貴施設場所の実情に則して設計してください。
アンカーボルトは付属品（W３／８）又は、市販品のＭ１０をご使用ください。
寒冷地の場合、凍結深度等を考慮して設計してください。

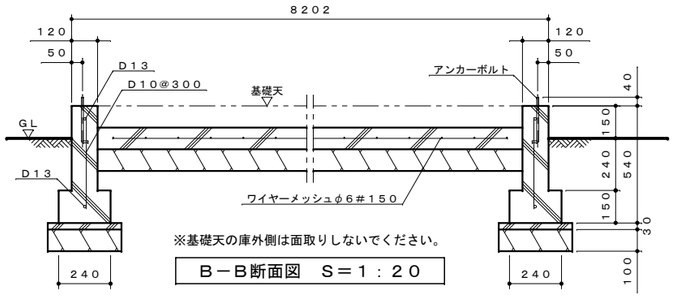

※基礎天の庫外側は面取りしないでください。

Ｂ－Ｂ断面図　S＝１：２０

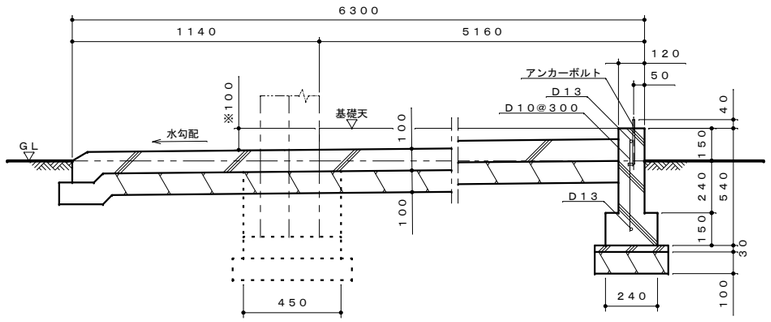

※入口面で基礎天から土間面までの段差が１００～３５０mmの範囲になるようにしてください。（図示は１００mm）

Ａ－Ａ断面図　S＝１：２０

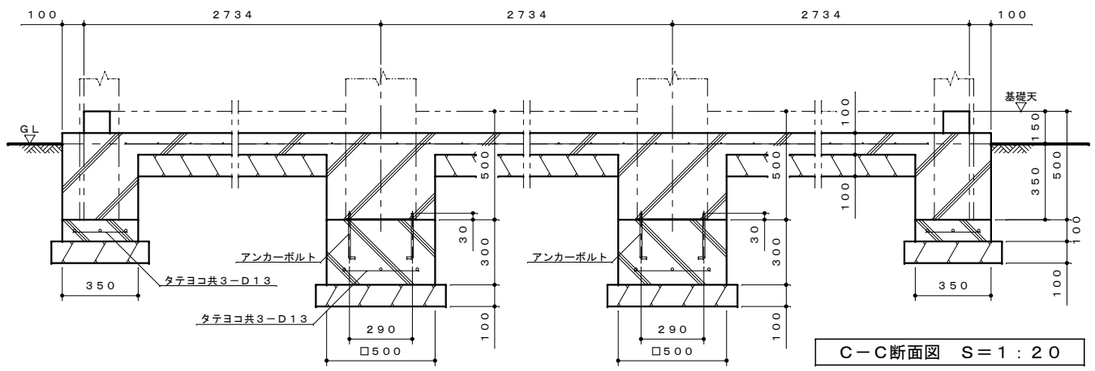

Ｃ－Ｃ断面図　S＝１：２０

特記事項

レディミクスコンクリート	（ＪＩＳ Ａ ５３０８）
コンクリート強度	１８Ｎ／mm² （基礎） １８Ｎ／mm² （捨てコン）
異形鉄筋	ＳＤ２９５（Ｄ１６以下）（ＪＩＳ Ａ ３１１２）
アンカーボルト	ＳＳ４００（ＪＩＳ Ｇ ３１０１） 材料強度４００Ｎ／mm²
設計地耐力	５０ｋＮ／m² （長期・仮定値） １００ｋＮ／m² （短期・仮定値）

名　称	タクボガレージ「カールフォーマ　スクード」 ＹＭ－Ｓ２７５３　３連棟　基礎図
株式会社	田窪工業所

（２０２５．８．２７．）《用紙Ａ２》